Reduktor cisnienia 1/2"



SKU	AGD-SAR400
Producent	Pneumatig
przylacze	G 1/2"
cisnienie max. [bar]	10
zakres regulacji	0,5 - 8 bar
przeplyw [l/min]	6000
zakres temperatur [°C]	-5 - 60
manometr	Tak
obudowa	stop aluminium

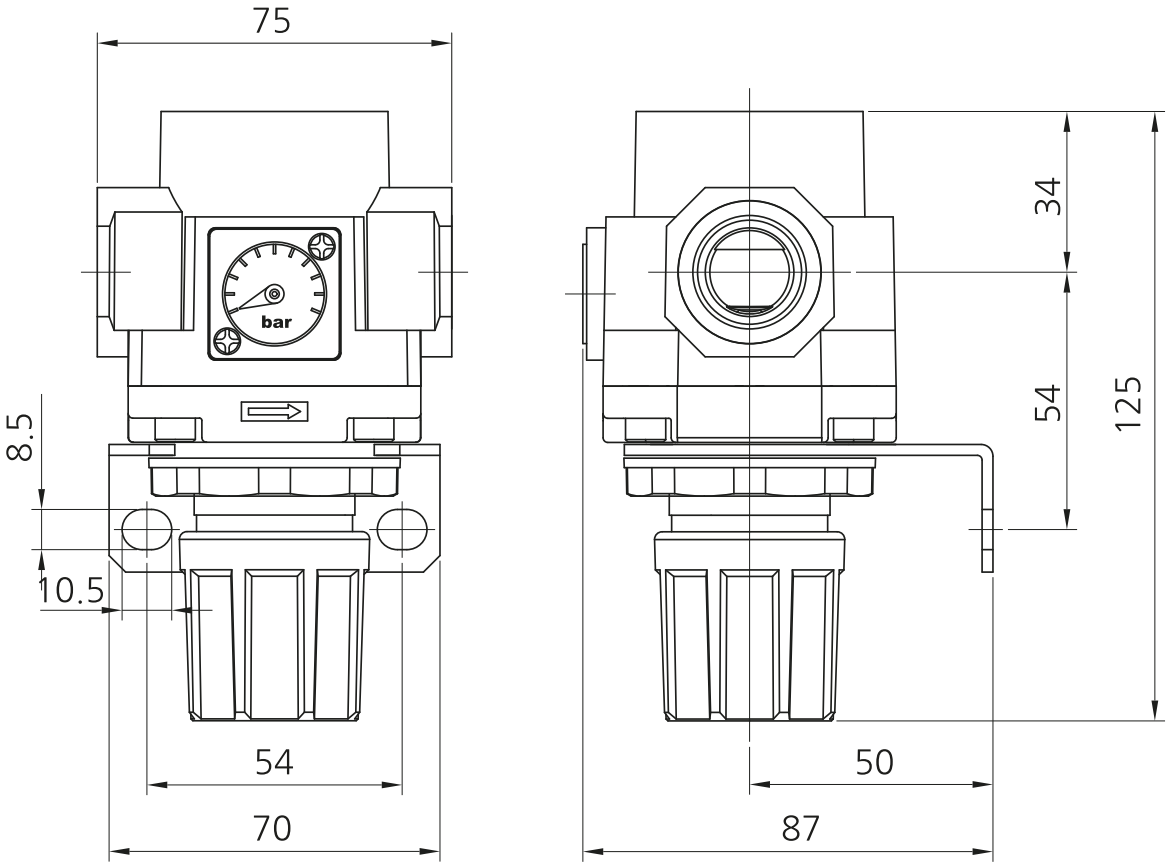
75
bar
8.5
10.5
54
70
34
54
125
50
87